CAME BPT

FA01397M4A

VSC/01

CE

EAC

IT	Italiano
EN	English
FR	Français
RU	Русский

CAME S.P.A.
Via Martiri Della Libertà, 15
31030 - Dosson di Casier
Treviso - Italy

CAME.COM

FA01397M4A 11/2019

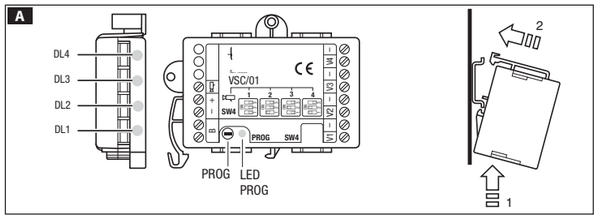

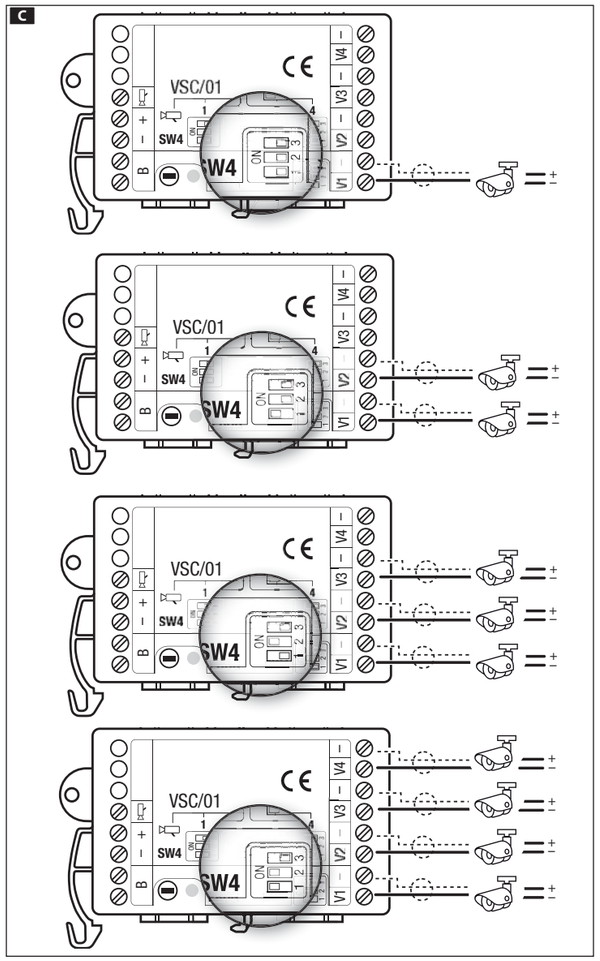

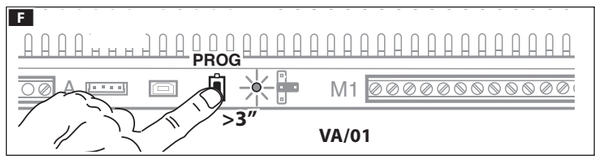

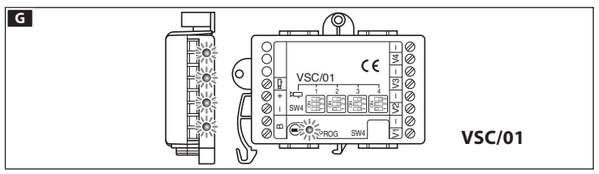

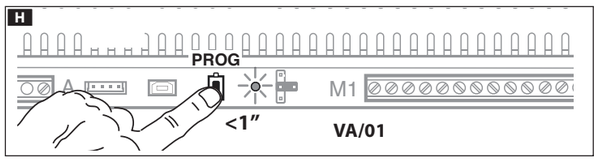

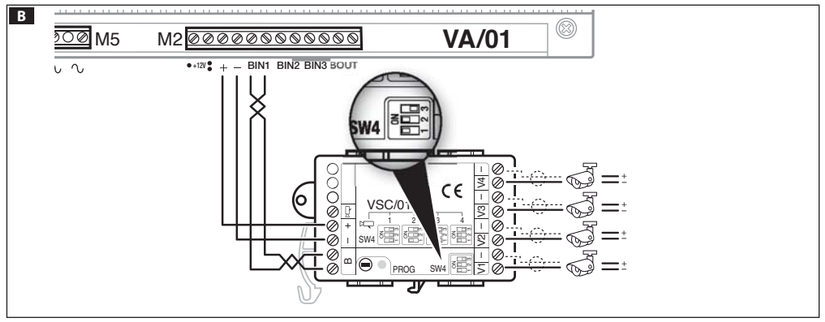

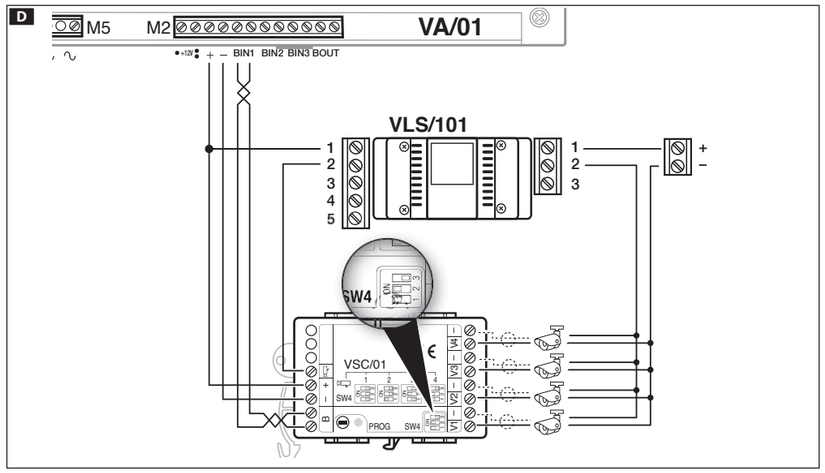

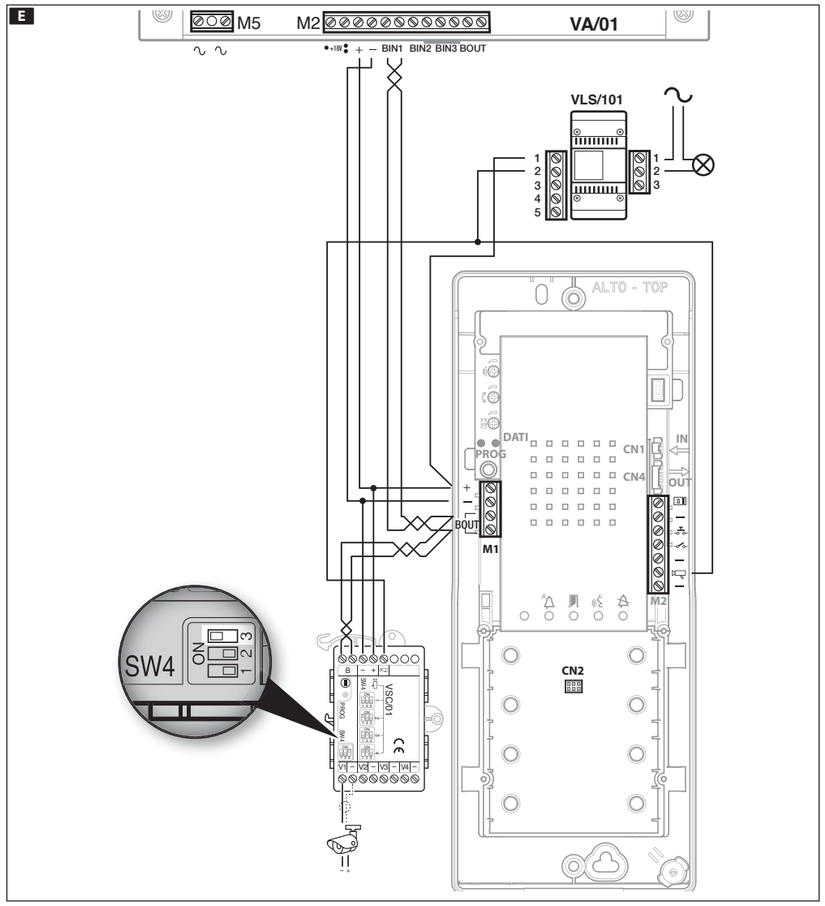

ITALIANO

Avvertenze generali

- Leggere attentamente le istruzioni prima di iniziare l'installazione ed eseguire gli interventi come specificato dal costruttore.
- L'installazione, la programmazione, la messa in servizio e la manutenzione del prodotto devono essere effettuate soltanto da personale tecnico qualificato ed opportunamente addestrato nel rispetto delle normative vigenti ivi comprese le osservanze sulla prevenzione infortuni e lo smaltimento imballaggi.
- Prima di effettuare qualunque operazione di pulizia o di manutenzione, togliere l'alimentazione al dispositivo.
- L'apparecchio dovrà essere destinato unicamente all'uso per il quale è stato espressamente concepito.
- Il costruttore non può comunque essere considerato responsabile per eventuali danni derivanti da usi impropri, erronei ed irragionevoli.

Descrizione A

VSC/01 è un selettore ciclico per 4 telecamere. Il dispositivo è installabile su guida DIN (EN 50022), a parete o in scatola stagna opzionale.

Descrizione LED A

Nome	Colore	Significato
DL1 ÷ DL4	Verde	Ingressi Video
PROG	Giallo	Stato di programmazione

Morsettiera A

B	Ingresso linea BUS
±	Alimentazione 12÷18 V DC
	Uscita segnale video attivo con SW4.3 in OFF Ingresso di abilitazione con SW4.3 in ON
V1÷V4	Ingressi Segnale Video 1-2-3-4

Dati tecnici

Tipo	VSC/01
Alimentazione (V DC)	12 ÷ 18
Assorbimento Max (mA)	100
Assorbimento stand-by (mA)	30
Ingressi video su 75 Ω (Vpp)	1
Uscita video attivo max a 24 V DC (mA)	100
Dimensioni (mm)	85,5 x 60 x 21
Umidità relativa in funzionamento senza condensa	95%
Temperatura di stoccaggio (°C)	-25 ÷ +70
Temperatura di funzionamento (°C)	0 ÷ +35

Schemi di collegamento

B D Esempi di collegamenti del selettore ciclico.

E Collegamento del dispositivo ad una sorgente video remoto.

In questa configurazione è utilizzabile solo l'ingresso V1 e la telecamera collegata viene pilotata direttamente dalla targa.

⚠ Eseguire il setup dei DIP switches prima di alimentare i dispositivi.

Programmazione

Ingresso in Programmazione

- Premere il tasto PROG dell'alimentatore finchè il LED PROG si accende F. Tutti i LED del VSC/01 lampeggeranno G.

L'eventuale spegnimento immediato del LED PROG segnala un malfunzionamento nelle connessioni fra alimentatore e VSC/01. Verificare le connessioni e rientrare in programmazione.

Uscita dalla Programmazione

- Premere brevemente il tasto PROG dell'alimentatore H: i LED PROG e i LED dei posti esterni si spengono.

In assenza di qualsiasi manovra, la procedura termina automaticamente dopo 30 minuti.

Riprogrammazione del sisitema

- Ripetere la procedura di ingresso in programmazione F.
- Premere il tasto PROG dell'alimentatore per un tempo >3 sec <6sec.
- Eseguire nuovamente il riconoscimento del tipo tasti (vedi istruzioni DC/01 - DVC/01).
- Per uscire premere brevemente il tasto PROG dell'alimentatore H: i LED PROG e i LED dei posti esterni si spengono.

Per qualsiasi approfondimento fare riferimento al "Manuale di Programmazione DC/01-DVC/01 DC/01 ME-DVC/01 ME" del posto esterno.

Riferimenti normativi. Il prodotto è conforme alle direttive di riferimento vigenti.
Dismissione e smaltimento. Non disperdere nell'ambiente l'imballaggio e il dispositivo alla fine del ciclo di vita, ma smaltirli seguendo le norme vigenti nel paese di utilizzo del prodotto. I componenti riciclabili riportano simbolo e sigla del materiale.
I DATI E LE INFORMAZIONI INDICATE IN QUESTO MANUALE SONO DA RITENERSI SUSCETTIBILI DI MODIFICA IN QUALSIASI MOMENTO E SENZA OBBLIGO DI PREAVVISO. LE MISURE, SE NON DIVERSAMENTE INDICATO, SONO IN MILLIMETRI.

ENGLISH

General precautions

- Read the instructions carefully before beginning the installation and carry out the procedures as specified by the manufacturer.
- The installation, programming, commissioning and maintenance of the product must only be carried out by technicians who are qualified and properly trained in compliance with the regulations in force, including as regards health and safety, and disposal of packaging.
- Before carrying out any cleaning or maintenance, disconnect the device from the power supply.
- The equipment must be destined solely for the use for which it was expressly designed.
- The manufacturer declines all liability for any damage as a result of improper, incorrect or unreasonable use.

Description A

VSC/01 is a cyclical selector switch for 4 cameras. The device can be installed on a DIN rail (EN 50022), wall mounted or recessed in a watertight box (optional).

Description of LEDs A

Name	Colour	Meaning
DL1 - DL4	Green	Video inputs
PROG	Yellow	Programming mode

Terminal board A

B BUS-line input

+ − 12-18 V DC power supply

Active video signal output with SW4.3 set to OFF
Enabling input with SW4.3 set to ON

V1-V4 − Video signal inputs 1-2-3-4

Technical data

Type	VSC/01
Power supply (V DC)	12 - 18
Maximum draw (mA)	100
Current draw in stand-by mode (mA)	30
Video inputs 75 Ω (Vpp)	1
Active video output max. 24 V DC (mA)	100
Dimensions (mm)	85.5 x 60 x 21
Relative humidity for condensation-free operation	95%
Storage temperature (°C)	-25 to +70
Operating temperature (°C)	0 to +35

Wiring diagram

B D Connection examples for the cyclical selector switch.
E Connecting the device to a remote video source.
📖 In this configuration, only the V1 input can be used and the connected video camera is controlled directly by the station.

⚠ Set up the DIP switches before connecting the devices to the power supply.

Programming

Entering programming mode

- Press the PROG button on the power supply unit until the PROG LED switches on F. All the LEDs on the VSC/01 will flash G.
If the PROG LED immediately switches off, there is a malfunction in the connections between the power supply and the VSC/01. Check the connections and return to programming mode.

Exiting programming mode

- Briefly press the PROG key on the power supply H: the PROG LEDs and the LEDs on the entry panels will switch off.
📖 If you do not do anything, the procedure will end automatically after 30 minutes.

System reprogramming

- Repeat the "entering programming mode" procedure F.
- Press the PROG button on the power supply unit for >3 secs <6 secs.
- Repeat the button recognition procedure (see instructions DC/01 - DVC/01).
- To exit the procedure, briefly press the PROG key on the power supply H: the PROG LEDs and the LEDs on the entry panels will switch off.
📖 **For further information, please see the "Programming manual DC/01-DVC/01 DC/01 ME-DVC/01 ME" for the entry panel.**

Legal regulations. The product complies with the relevant directives in force.
Decommissioning and disposal. Dispose of the packaging and the device at the end of its life responsibly, in compliance with the laws in force in the country where the product is used. The recyclable components are marked with a symbol and the material ID marker.
THE DATA AND INFORMATION IN THIS MANUAL ARE SUBJECT TO CHANGE AT ANY TIME AND WITHOUT ANY ADVANCE WARNING. UNLESS OTHERWISE INDICATED, MEASUREMENTS ARE GIVEN IN MILLIMETRES.

FRANÇAIS

Instructions générales

- Lire attentivement les instructions avant de commencer l'installation et d'effectuer les interventions comme indiqué par le fabricant.
- L'installation, la programmation, la mise en service et l'entretien du produit ne doivent être effectués que par un personnel technique qualifié et convenablement formé, conformément aux normes en vigueur, y compris les dispositions concernant la prévention des accidents et l'élimination des emballages.
- Avant toute opération de nettoyage ou d'entretien, mettre le dispositif hors tension.
- L'appareil doit être uniquement utilisé dans le but pour lequel il a été conçu.
- Le fabricant ne peut toutefois être tenu pour responsable des éventuels dommages qui naîtraient d'une utilisation erronée ou déraisonnable.

Description A

VSC/01 est un sélecteur cyclique pour 4 caméras. Le dispositif peut être installé sur un rail DIN (EN 50022), au mur ou dans un boîtier étanche en option.

Description LED A

Nom	Couleur	Signification
DL1 ÷ DL4	Vert	Entrées vidéo
PROG	Jaune	État de programmation

Bornier A

B Entrée ligne BUS

+ − Alimentation 12÷18 VDC

Sortie signal vidéo activé avec SW4.3 sur OFF
Entrée d'activation avec SW4.3 sur ON

V1÷V4 − Entrées signal vidéo 1-2-3-4

Données techniques

Type	VSC/01
Alimentation (VDC)	12 ÷ 18
Absorption max. (mA)	100
Absorption en veille (mA)	30
Entrées vidéo sur 75 Ω (Vpp)	1
Sortie vidéo activée max. en 24 VDC (mA)	100
Dimensions (mm)	85,5 x 60 x 21
Humidité relative en fonctionnement sans condensation	95 %
Température de stockage (°C)	-25 ÷ +70
Température de fonctionnement (°C)	0 ÷ +35

Schéma de connexion

B D Exemples de connexions du sélecteur cyclique.
E Connexion du dispositif à une source vidéo à distance.
📖 Cette configuration permet uniquement l'utilisation de l'entrée V1 et la caméra connectée est directement gérée depuis la plaque.

⚠ Configurer les micro-interrupteurs avant de mettre les dispositifs sous tension.

Programmation

Entrée en mode programmation

- Appuyer sur la touche PROG de l'alimentateur jusqu'à ce que la led PROG s'allume F. Toutes les leds du VSC/01 clignoteront G.
L'éventuelle extinction immédiate de la led PROG signale un dysfonctionnement des connexions entre l'alimentateur et le VSC/01. Contrôler les connexions et rentrer dans la programmation.

Sortie du mode programmation

- Appuyer brièvement sur la touche PROG de l'alimentateur H : les leds PROG et les leds des postes externes s'éteignent.
📖 À défaut de toute autre action, la procédure termine automatiquement au bout de 30 minutes.

Reprogrammation du système

- Répéter la procédure d'entrée dans la programmation F.
- Appuyer sur la touche PROG de l'alimentateur pour un laps de temps compris entre 3 et 6 secondes.
- Exécuter de nouveau la reconnaissance du type de touches (voir instructions DC/01-DVC/01).
- Pour quitter, appuyer brièvement sur la touche PROG de l'alimentateur H : les leds PROG et les leds des postes externes s'éteignent.
📖 **Pour plus d'informations, veuillez consulter le « Manuel de Programmation DC/01-DVC/01 DC/01 ME-DVC/01 ME » du poste externe.**

Références normatives. Le produit est conforme aux directives de référence en vigueur.
Mise au rebut et élimination. Ne pas jeter l'emballage et le dispositif dans la nature au terme du cycle de vie de ce dernier, mais les éliminer selon les normes en vigueur dans le pays où le produit est utilisé. Les composants recyclables présentent le symbole et le sigle du matériau.
LES DONNÉES ET LES INFORMATIONS CONTENUES DANS CE MANUEL SONT SUSCEPTIBLES DE SUBIR DES MODIFICATIONS À TOUT MOMENT ET SANS AUCUN PRÉAVIS. LES DIMENSIONS SONT EXPRIMÉES EN MILLIMÈTRES, SAUF INDICATION CONTRAIRE.

РУССКИЙ

Общие предупреждения

- Внимательно прочитайте инструкции, прежде чем приступить к установке и выполнению работ, согласно указаниям фирмы-изготовителя.
- Установка, программирование, ввод в эксплуатацию и обслуживание продукта должны выполняться только квалифицированным и специально обученным персоналом с соблюдением действующих стандартов, включая требования по охране труда, технике безопасности и утилизации упаковки.
- Обесточьте устройство перед выполнением работ по чистке и техобслуживанию.
- Устройство следует использовать исключительно по назначению.
- Фирма-изготовитель снимает с себя всякую ответственность за ущерб, нанесенный некорректным, ошибочным или неразумным использованием изделия.

Описание A

VSC/01 - это циклический переключатель для 4 камер. Устройство может быть установлено на DIN-рейку (EN 50022), стену или встроено в герметичную монтажную коробку (опция).

Описание светодиодного индикатора A

Имя	Цвет	Значение
DL1 ÷ DL4	Зеленый	Видеовходы
PROG	Желтый	Программирование

Клеммная колодка A

B Вход линии шины

+ − Напряжение электропитания 12÷18 В Пост. тока

Выход активации видеосигнала с SW4.3 в состоянии ВЫКЛ
Вход подключения с SW4.3 в состоянии ВКЛ

V1÷V4 − Входы видеосигнала 1-2-3-4

Технические характеристики

Тип	VSC/01
Напряжение электропитания (В Пост. тока)	12 ÷ 18
Макс. потребляемый ток (мА)	100
Потребление в режиме ожидания (мА)	30
Видеовходы 75 Ω (Vpp)	1
Выход активации видеосигнала при макс. 24 В Пост. тока (мА)	100
Габаритные размеры (мм)	85,5 × 60 × 21
Относительная влажность во время работы без образования конденсата	95%
Диапазон температур хранения (°C)	-25 ÷ +70
Диапазон рабочих температур (°C)	0 ÷ +35

Схемы подключений

B D Примеры подключения циклического переключателя.
E Подключение устройства к удаленному видеоисточнику.
📖 В данной конфигурации используется только вход V1, и подключенная камера управляется непосредственно с вызывной панели.

⚠ Выполнить настройку DIP-переключателей перед подачей питания устройствам.

Программирование

Вход в режим программирования

- Нажмите и удерживайте кнопку PROG контроллера до тех пор, пока не загорится светодиодный индикатор PROG F. Все светодиодные индикаторы VSC/01 начнут мигать G.
Мгновенное выключение светодиодного индикатора PROG указывает на неисправность подключений между контроллером и VSC/01. Проверьте подключения и вернитесь к программированию.

Выход из режима программирования

- Быстро нажмите на кнопку PROG контроллера K: светодиодный индикатор PROG и светодиодные индикаторы вызывных панелей выключатся.
📖 В случае бездействия процедура завершается автоматически спустя 30 минут.

Повторное программирование системы

- Повторите процедуру входа в режим программирования F.
- Нажимайте на кнопку PROG контроллера >3 сек. <6 сек.
- Снова выполните распознавание типа кнопок (см. инструкции DC/01 - DVC/01).
- Для выхода быстро нажмите на кнопку PROG контроллера H: светодиодный индикатор PROG и светодиодные индикаторы вызывных панелей выключатся.
📖 **Для получения дополнительной информации обращаться к "Руководству по программированию DC/01-DVC/01 DC/01 ME-DVC/01 ME" вызывной панели.**

Нормы и стандарты. Изделие соответствует требованиям действующих директив.
Вывод из эксплуатации и утилизация. Не выбрасывайте упаковку и устройство совместно с бытовыми отходами. Утилизируйте их в соответствии с требованиями законодательства, действующего в стране установки изделия. Пригодные для повторного использования компоненты отмечены специальным символом с обозначением материала.
ДАННЫЕ И ИНФОРМАЦИЯ, СОДЕРЖАЩИЕСЯ В ДАННОМ РУКОВОДСТВЕ, МОГУТ БЫТЬ ИЗМЕНЕНЫ В ЛЮБОЕ ВРЕМЯ БЕЗ ПРЕДВАРИТЕЛЬНОГО УВЕДОМЛЕНИЯ. РАЗМЕРЫ, ЕСЛИ НЕ УКАЗАНО ИНОЕ, В МИЛЛИМЕТРАХ.